女子サーティ

（２０コート）

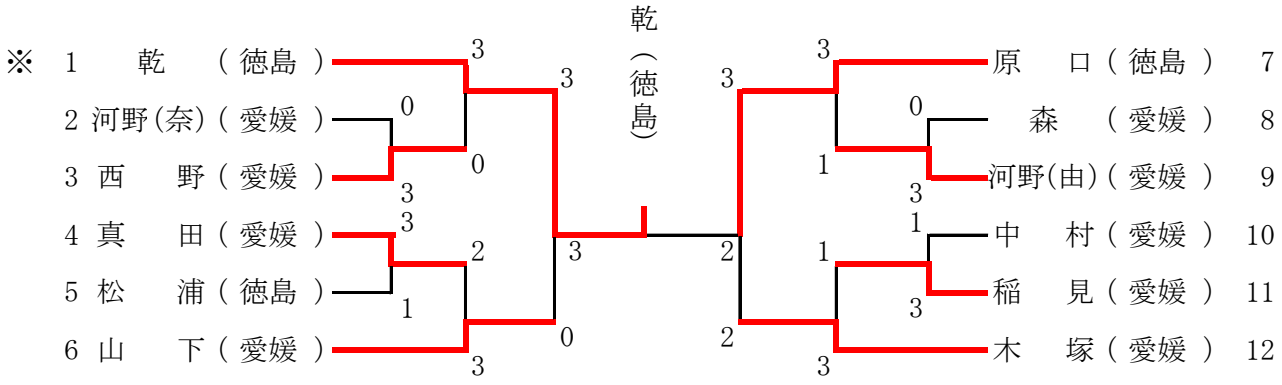

決　勝　戦

乾　（徳島）	3	8－11 7－11 11－8 11－7 11－6	2	原　口（徳島）

女子フォーティ

（２３コート）

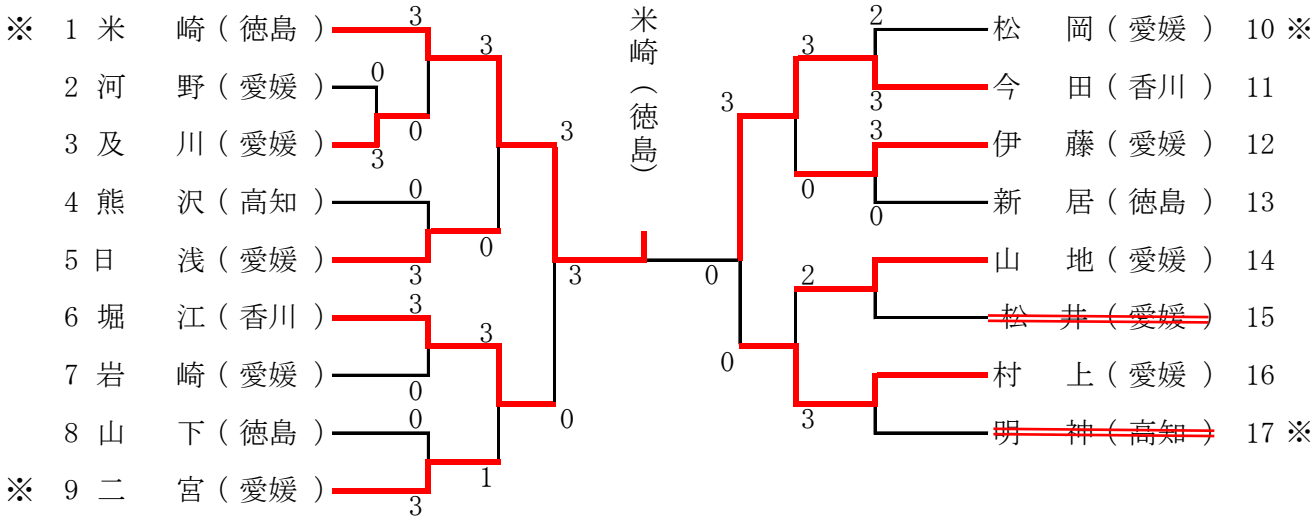

決　勝　戦

米　崎（徳島）	3	11－3 12－10 11－4 － －	0	今　田（香川）

女子フィフティ

（２４・２５コート）

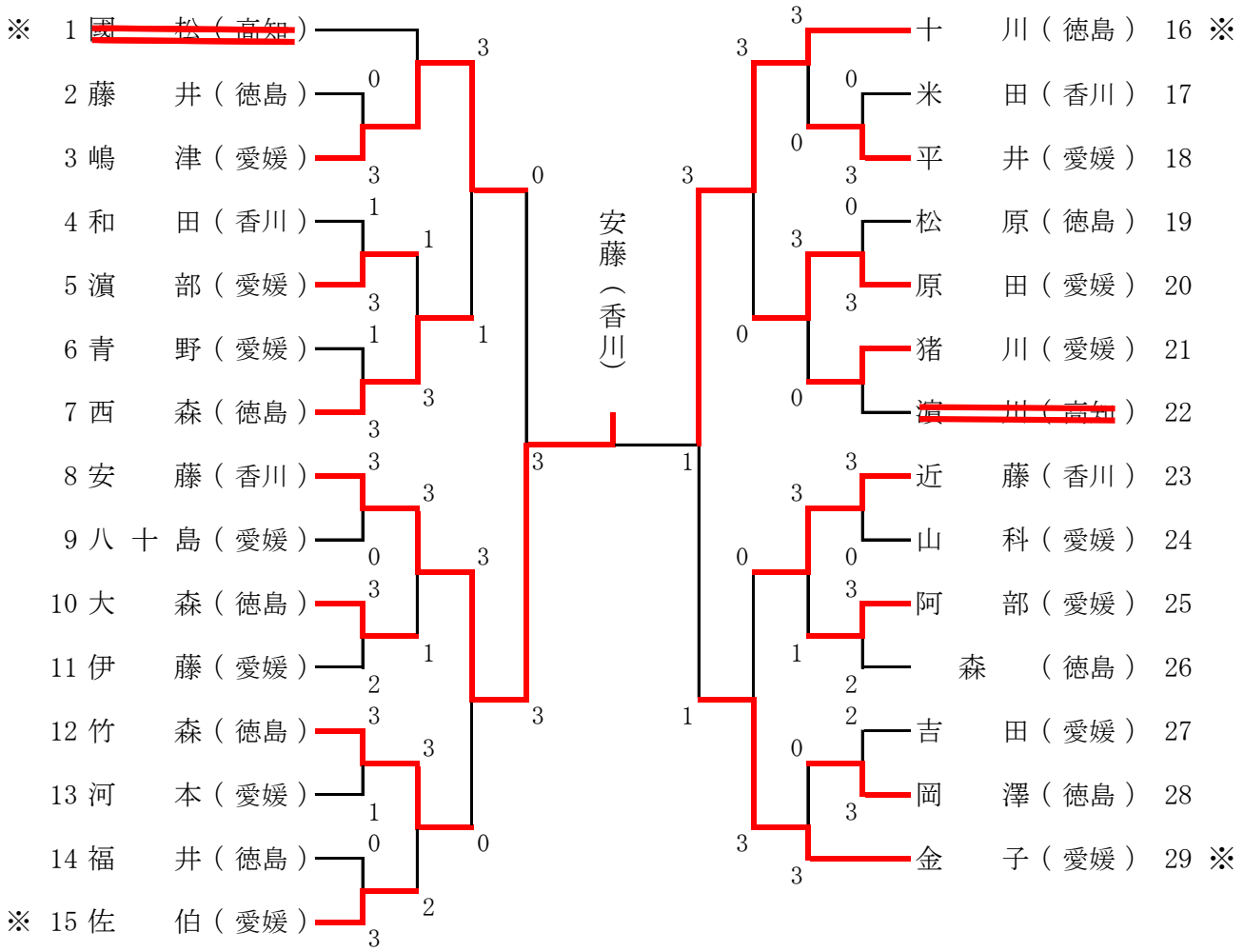

決　勝　戦

安　藤　（香川）　3

13 — 15
11 — 5
11 — 8
11 — 6
—

1　十　川　（徳島）

女子ローシックスティ

（３７コート）

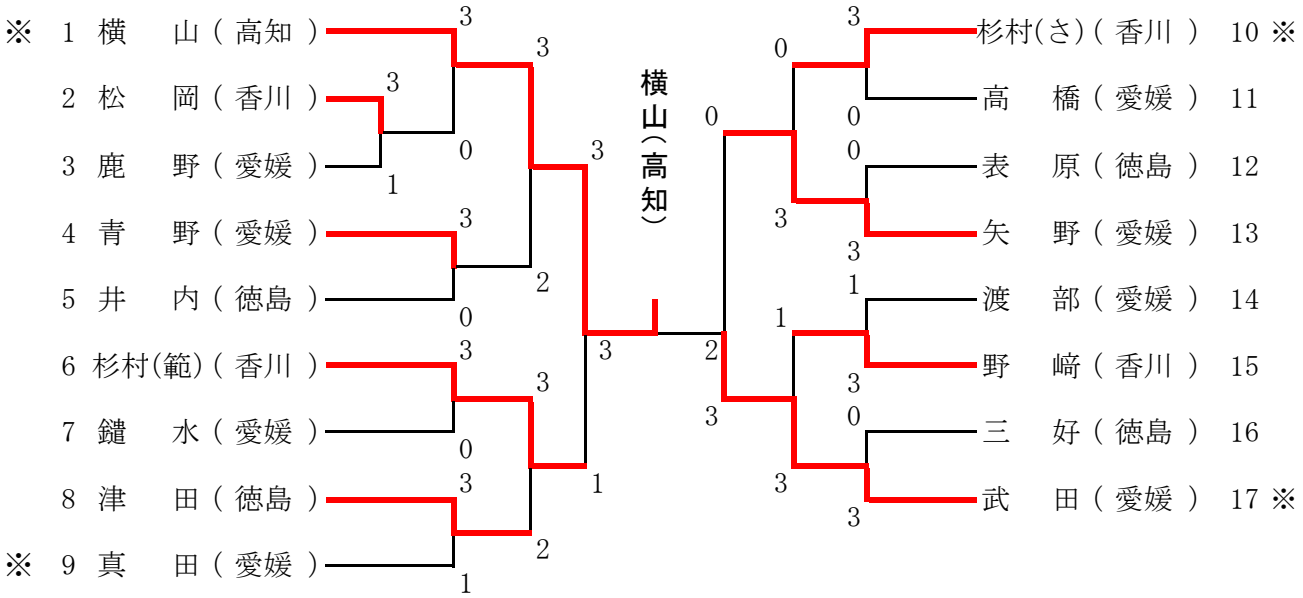

決　勝　戦

横　山（高知）	3	8 — 11 9 — 11 11 — 7 11 — 8 11 — 6	2	武　田（愛媛）

女子ハイシックスティ

（３８コート）

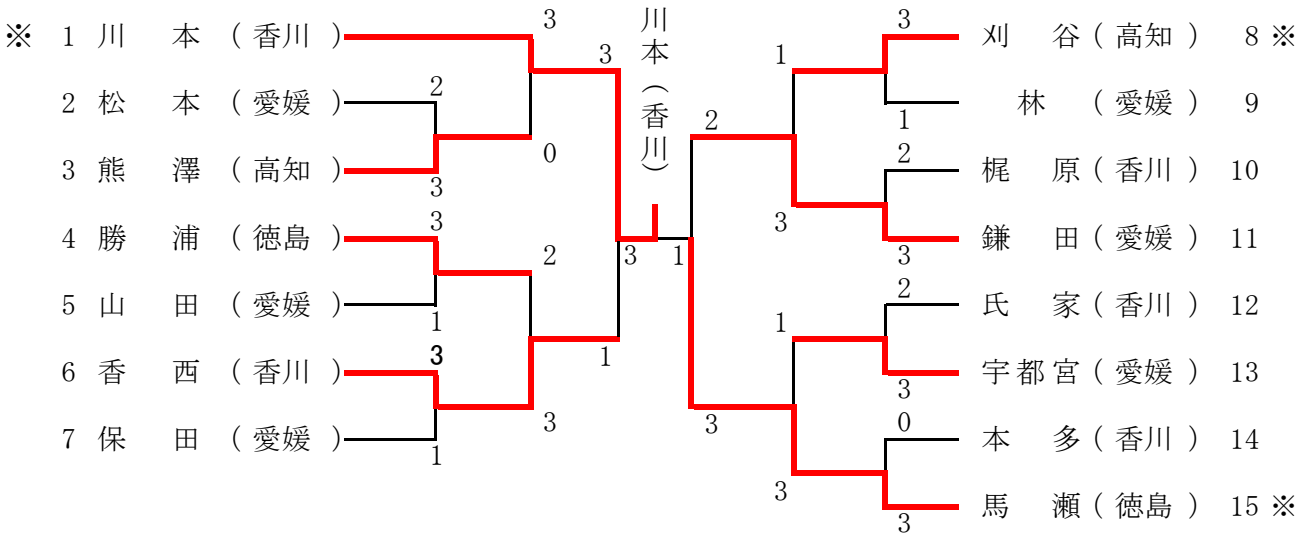

決　勝　戦

川　本（香川）	3	11 — 5 8 — 11 11 — 7 11 — 6 —	1	馬　瀬（徳島）

女子ローセブンティ

（３９コート）

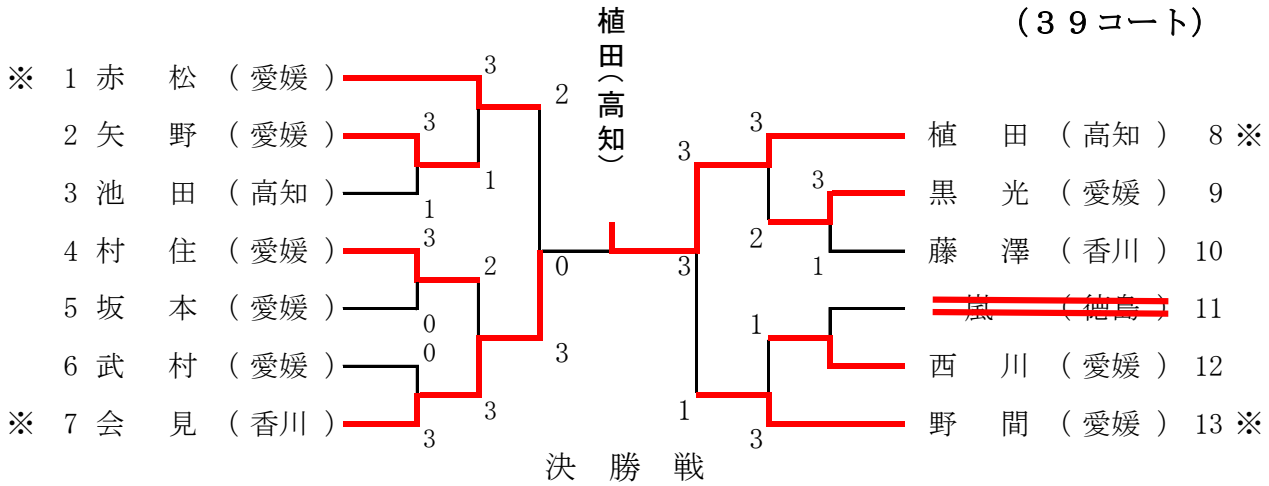

決　勝　戦

会　見（香川）	0	9 － 11 9 － 11 6 － 11 － －	3	植　田（高知）

女子ハイセブンティ

（４０コート）

（女子エイティと共用）

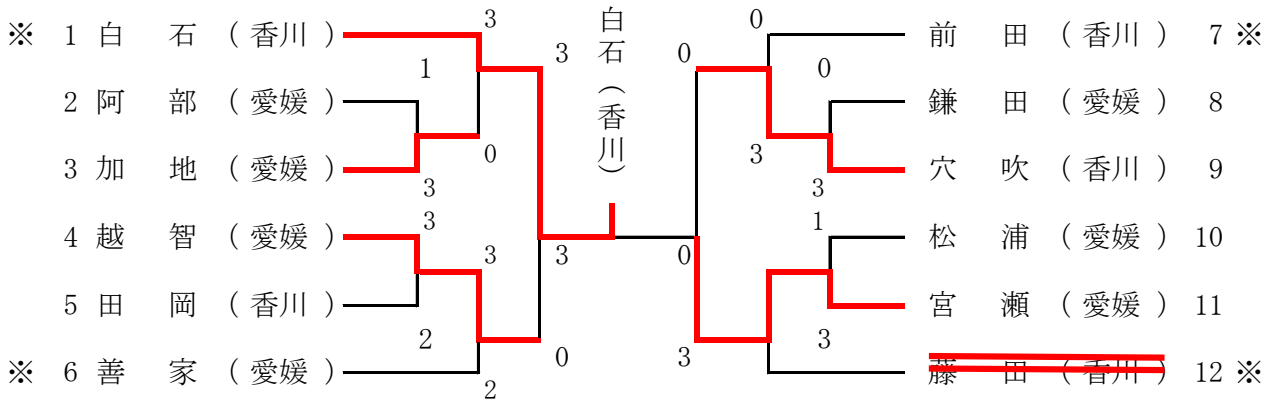

決　勝　戦

白　石（香川）	3	11 － 5 11 － 6 11 － 4 － －	0	宮　瀬（愛媛）